Serie CAMBIADORES

Memoria técnica

Hermex
MOBILIARIO, EQUIPAMIENTO Y MATERIAL ESCOLAR
Todo un mundo para la Educación

A

B

Es un elemento esencial en el cuidado de los más pequeños. Fácil y cómodo sistema para guardar la escalera en el interior del mueble, que no requiere fuerza. No incluye cojín de cambio.

ESPECIFICACIONES

- **Estructura:** Realizado en paneles de melamina de haya y con cantos de PVC. Interior con 2 estantes. La parte superior dispone de compartimentos laterales.
- **Escalera:** Se le puede acoplar la escalera (ref. 1.0616).
- **Opciones:** Disponible con y sin cerradura.

COLORES DISPONIBLES

Estructura
- Haya

Puertas
- Haya
- Blanco
- Amarillo
- Mandarina
- Kiwi
- Azul Soft

MODELOS

A Tipo i h/11 kg con puertas sin cerradura

B Tipo i hrx con puertas y cerradura

DIMENSIONES

Ancho 80 cm x profundidad 74 cm.
Altura 85 cm.

SUMINISTRO

Desmontado

GARANTÍA

5 años

A

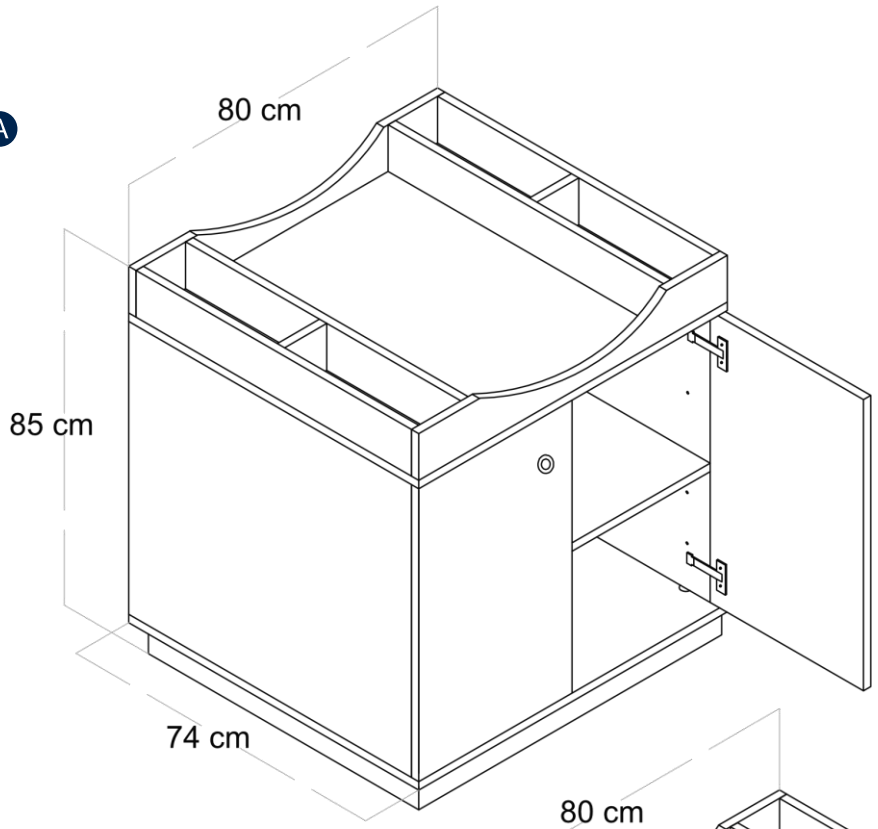

B

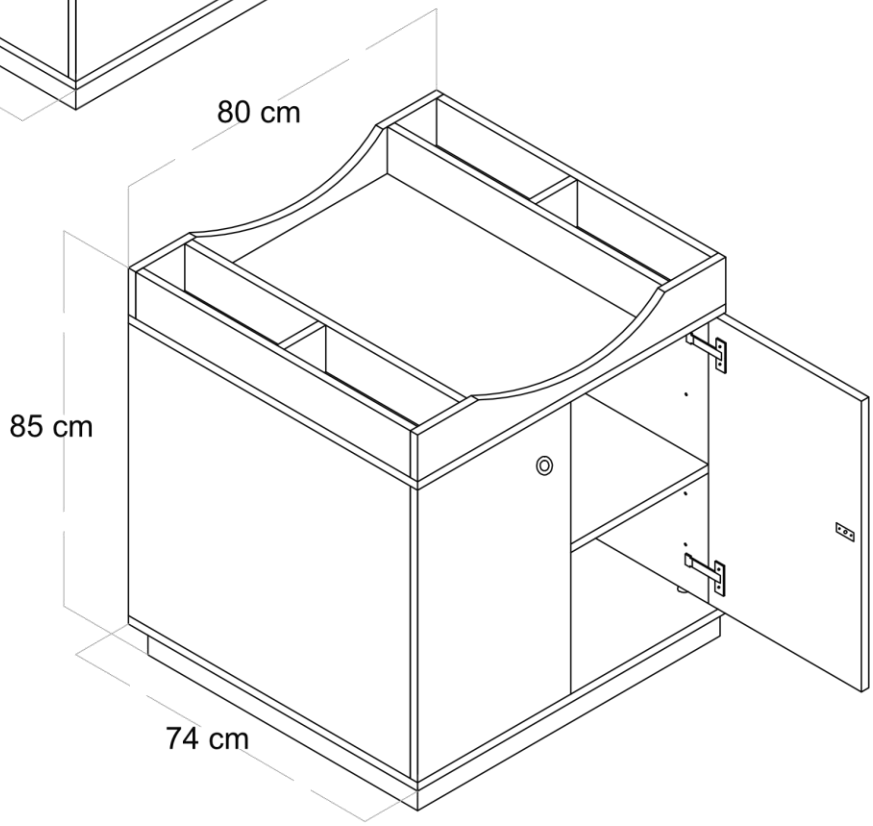

TÜV SAARLAND System Certified ISO 9001:2015 ISO 14001:2015

EMPRESA ASOCIADA AIDIMME INSTITUTO TECNOLÓGICO