Memoria técnica
Serie FIRST

¡Máximo aprovechamiento! El pupitre First es uno de los más completos. Regulable, resistente y seguro. Cuenta con cajón de rejilla, ganchos para mochila y repisa para bolígrafos. Ideal tanto para escuelas como institutos.

Especificaciones

·**Tablero:** Tablero de 70 x 50 cm de color gris claro. Con canto de protección grueso. Incluye repisa para bolígrafos.

·**Estructura:** Estructura metálica de color gris metalizado con cajón de rejilla. Se suministra con 2 ganchos laterales para la mochila.

·**Patas:** Patas con cantos de protección y con nivelador de suelo.

Tallas disponibles

Regulable 67 cm, 70 cm, 73 cm, 76 cm, 79 cm.

Colores

Tablero	Patas
Gris claro	Metalizado

Modelos

Regulable en altura

Suministro

Desmontado

Capacidad

1

Memoria técnica
Serie FIRST

Hermex

Certificados

EN 1729-01: Dimensiones funcionales de mesas y sillas. Determina la talla apropiada para cada tamaño de niño.

EN 1729-02: Requisitos de seguridad de mesas y sillas. Examina la resistencia de mesas y sillas, así como los puntos de caída de las sillas con un peso determinado

EN 438-2: Tableros de mesa. Análisis de la resistencia al impacto, manchado, abrasión calor y solidez de la luz.

EN 71-3: Migración de elementos. Análisis de la toxicidad de los elementos barnizados y/o pintados.

EN 11019-6: Comprueba la resistencia superficial ante grasas, aceites, así como a raspaduras del laminado e impactos.

TABLA DE TALLAS *

		ESTATURA (CM.)	EDAD	ALTURA MESA
EDUCACIÓN INFANTIL	T00	80	1 año	36 cm
	T0	80-95	2-3 años	40 cm
	T1	93-116	3-4 años	46 cm
	T2	108-121	4-6 años	53 cm
E. PRIMARIA	T3	119-142	6-8 años	59 cm
	T4	133-159	8-13 años	64 cm
E. SECUNDARIA	T5	146-176	13-14 años	71 cm
	T6	159-188	+14 años	76 cm

* Conforme Norma europea UNE EN 1729:2006
Edades orientativas

Medidas

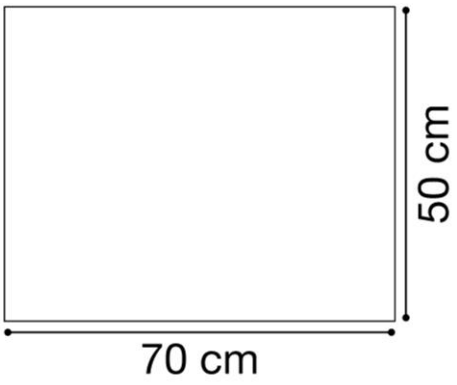

TÜV SAARLAND System Certified ISO 9001:2015 ISO 14001:2015

EMPRESA ASOCIADA AIDIMME INSTITUTO TECNOLÓGICO METALMECÁNICO, MUEBLE, MADERA, EMBALAJE Y AFINES

Memoria técnica
Serie FIRST

ESPACIO DE LUZ

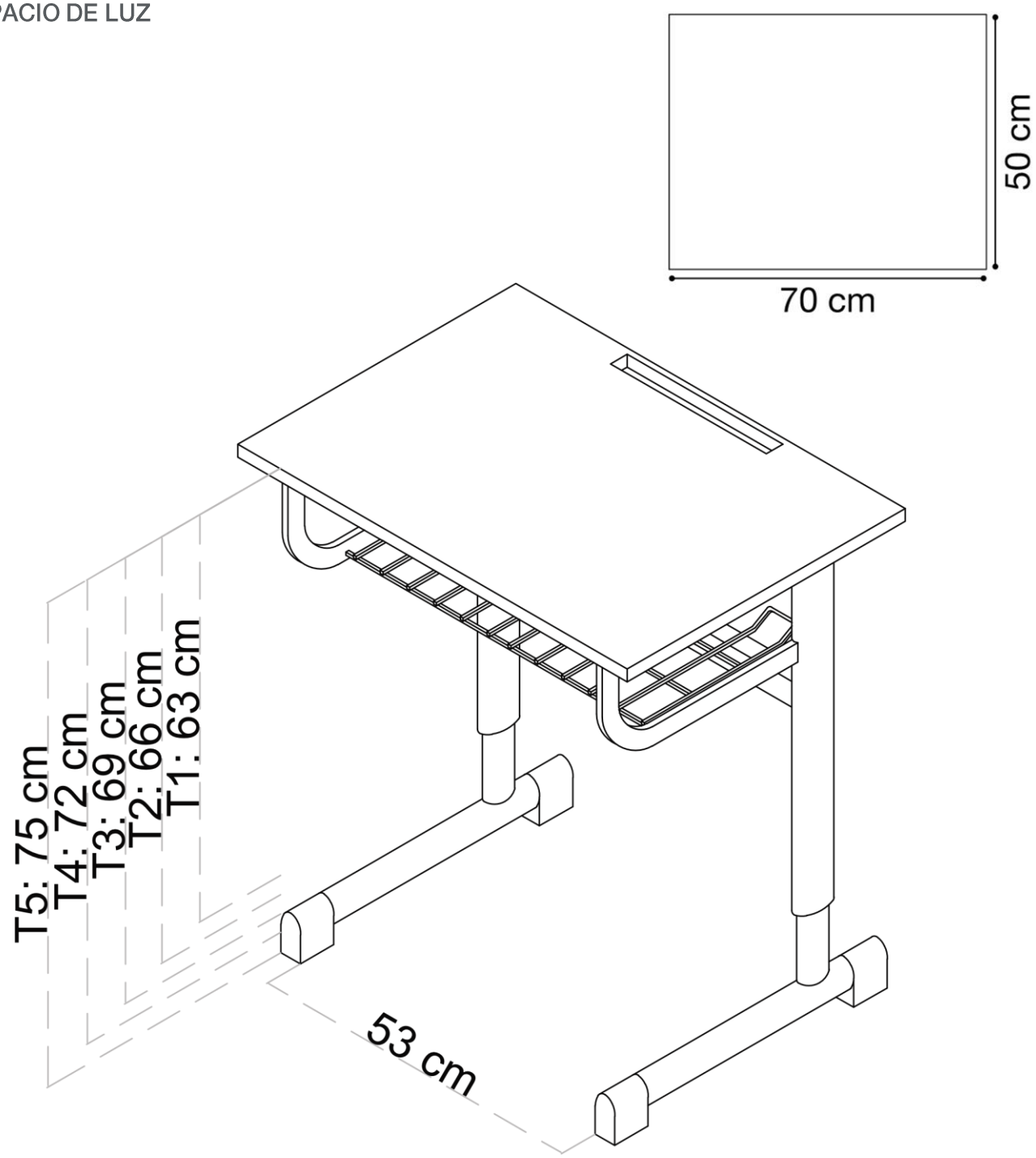

System Certified
ISO 9001:2015
ISO 14001:2015

EMPRESA ASOCIADA
AIDIMME
INSTITUTO TECNOLÓGICO
METALMECÁNICO, MUEBLE, MADERA, EMBALAJE Y AFINES