# Mesa Nordic3 80 cm x 80 cm

## Memoria técnica

Hermex
Mobiliario, equipamiento y material Escolar
INFANTIL · PRIMARIA · SECUNDARIA

¡Explora nuevas formas de trabajo! La serie Nordic cuenta con una selección de mesas altas para poder trabajar de pie o sentado. También son aptas para zonas informales o cafeterías.

### ESPECIFICACIONES

- **Tablero:** Superficie de tablero melamínico de color gris claro de 19 mm de grosor y acabado con cantos de PVC de 2 mm de grosor.
- **Estructura y patas:** Estructura y patas metálicas de tubo de acero de sección cuadrada de 50 mm x 50 mm, acabados en pintura epoxi de color gris metalizado y con tapones de protección.

### REFERENCIA ARTÍCULO

1.6587

### COLORES DISPONIBLES

Tablero

○ Blanco

Patas

● Metalizado

### TALLAS DISPONIBLES

Altura 76 (Talla 6).

### FORMA

Cuadrada

### SUMINISTRO

Premontado

### CAPACIDAD

4

# Mesa Nordic3 80 cm x 80 cm
Tallas y dimensiones

## Memoria técnica

Hermex
Mobiliario, equipamiento y material Escolar
INFANTIL · PRIMARIA · SECUNDARIA

**FABRICADO SEGÚN LA NORMA:**

**EN 1729-01:** Dimensiones funcionales de mesas y sillas. Determina la talla apropiada para cada tamaño de niño.

**EN 1729-02:** Requisitos de seguridad de mesas y sillas. Examina la resistencia de mesas y sillas, así como los puntos de caída de las sillas con un peso determinado.

**EN 438-2:** Tableros de mesa. Análisis de la resistencia al impacto, manchado, abrasión calor y solidez de la luz.

**EN 71-3:** Migración de elementos. Análisis de la toxicidad de los elementos barnizados y/o pintados.

**EN 11016-89:** Métodos de ensayo para determinar la resistencia estructural.

### TABLA DE TALLAS *

| | | ESTATURA (CM.) | EDAD | ALTURA MESA |
|---|---|---|---|---|
| INFANTIL | T00 | 80 | 1 año | 36 cm |
| INFANTIL | T0 | 80-95 | 1-2 años | 40 cm |
| INFANTIL | T1 | 93-116 | 2-3 años | 46 cm |
| INFANTIL | T2 | 108-121 | 3-4 años | 53 cm |
| INFANTIL | T3 | 119-142 | 4-6 años | 59 cm |
| PRIMARIA | T4 | 133-159 | 6-8 años | 64 cm |
| PRIMARIA | T5 | 146-176 | 8-11 años | 71 cm |
| SECUNDARIA | T6 | 159-188 | +12 años | 76 cm |

* Conforme Norma europea UNE EN 1729:2016
Edad orientativa

Medidas

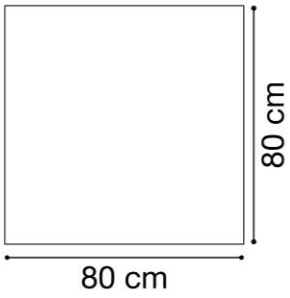


TÜV SAARLAND System Certified ISO 9001:2015 ISO 14001:2015

TÜV SAARLAND System Certified ISO 14006:2020

EMPRESA ASOCIADA AIDIMME INSTITUTO TECNOLÓGICO

# Mesa Nordic3 80 cm x 80 cm

Espacio de luz en milímetros

## Memoria técnica

Hermex
Mobiliario, equipamiento y material Escolar
INFANTIL · PRIMARIA · SECUNDARIA

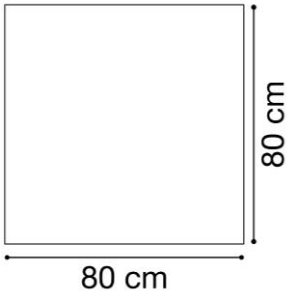


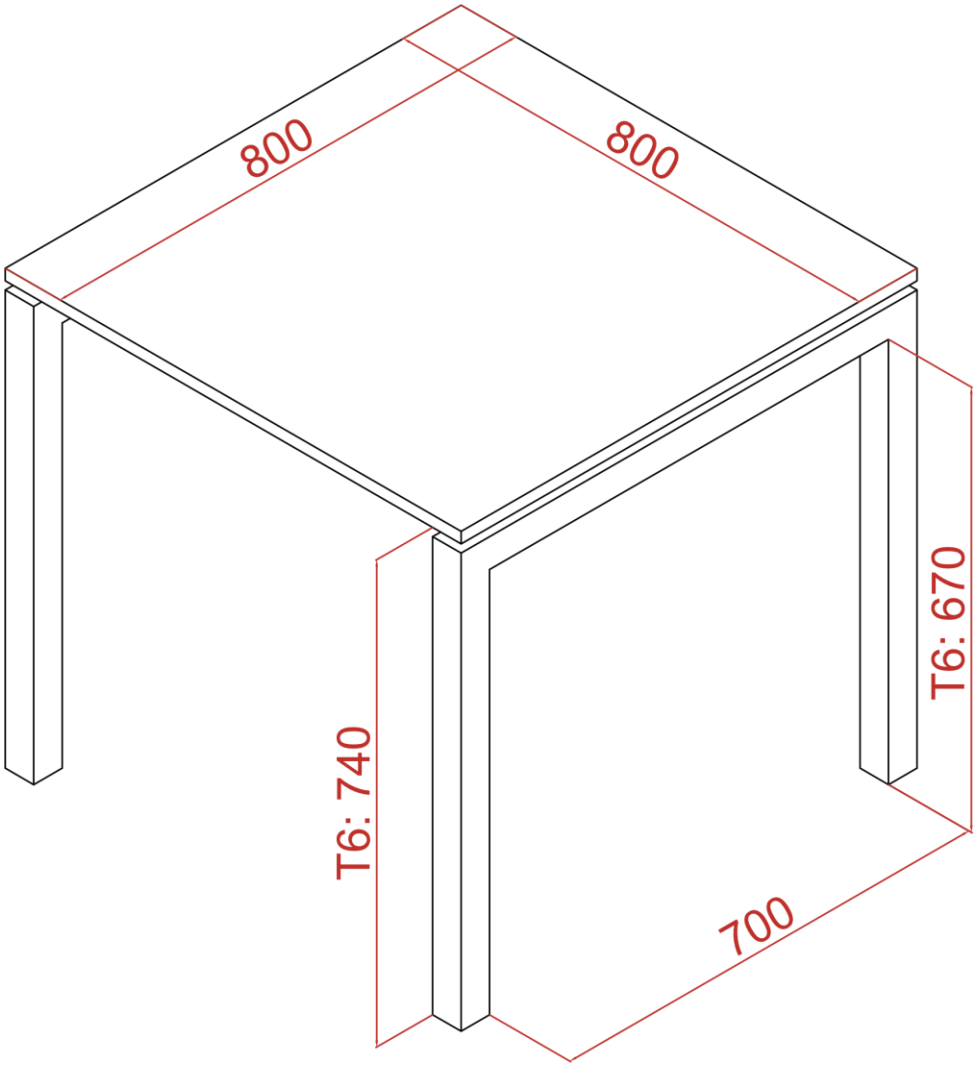


TÜV SAARLAND System Certified ISO 9001:2015 ISO 14001:2015
TÜV SAARLAND System Certified ISO 14006:2020
EMPRESA ASOCIADA AIDIMME INSTITUTO TECNOLÓGICO