Mesa Nordic3 160 cm x 80 cm

Memoria técnica

Hermex
Mobiliario, equipamiento y material Escolar
INFANTIL · PRIMARIA · SECUNDARIA

¡Explora nuevas formas de trabajo! La serie Nordic cuenta con una selección de mesas altas para poder trabajar de pie o sentado. También son aptas para zonas informales o cafeterías.

ESPECIFICACIONES

- **Tablero:** Superficie de tablero melamínico de color gris claro de 19 mm de grosor y acabado con cantos de PVC de 2 mm de grosor.
- **Estructura y patas:** Estructura y patas metálicas de tubo de acero de sección cuadrada de 50 mm x 50 mm, acabados en pintura epoxi de color gris metalizado y con tapones de protección.

REFERENCIA ARTÍCULO

1.6589

COLORES DISPONIBLES

Tablero

○ Blanco

Patas

● Metalizado

TALLAS DISPONIBLES

Altura 76 cm (Talla 6).

FORMA

Rectangular

SUMINISTRO

Premontado

CAPACIDAD

4-6

Mesa Nordic3 160 cm x 80 cm

Tallas y dimensiones

Memoria técnica

Hermex
Mobiliario, equipamiento y material Escolar
INFANTIL · PRIMARIA · SECUNDARIA

FABRICADO SEGÚN LA NORMA:

EN 1729-01: Dimensiones funcionales de mesas y sillas. Determina la talla apropiada para cada tamaño de niño.

EN 1729-02: Requisitos de seguridad de mesas y sillas. Examina la resistencia de mesas y sillas, así como los puntos de caída de las sillas con un peso determinado.

EN 438-2: Tableros de mesa. Análisis de la resistencia al impacto, manchado, abrasión calor y solidez de la luz.

EN 71-3: Migración de elementos. Análisis de la toxicidad de los elementos barnizados y/o pintados.

EN 11016-89: Métodos de ensayo para determinar la resistencia estructural.

TABLA DE TALLAS *

		ESTATURA (CM.)	EDAD	ALTURA MESA
INFANTIL	T00	80	1 año	36 cm
INFANTIL	T0	80-95	1-2 años	40 cm
INFANTIL	T1	93-116	2-3 años	46 cm
INFANTIL	T2	108-121	3-4 años	53 cm
INFANTIL	T3	119-142	4-6 años	59 cm
PRIMARIA	T4	133-159	6-8 años	64 cm
PRIMARIA	T5	146-176	8-11 años	71 cm
SECUNDARIA	T6	159-188	+12 años	76 cm

* Conforme Norma europea UNE EN 1729:2016
Edad orientativa

Medidas

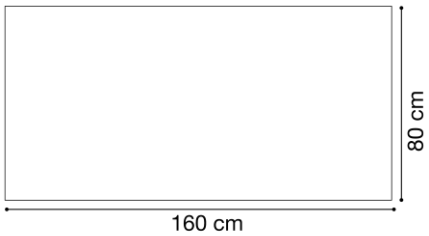

TÜV SAARLAND System Certified ISO 9001:2015 ISO 14001:2015

TÜV SAARLAND System Certified ISO 14006:2020

EMPRESA ASOCIADA AIDIMME INSTITUTO TECNOLÓGICO

Mesa Nordic3 160 cm x 80 cm

Espacio de luz en milímetros

Memoria técnica

Hermex
Mobiliario, equipamiento y material Escolar
INFANTIL · PRIMARIA · SECUNDARIA

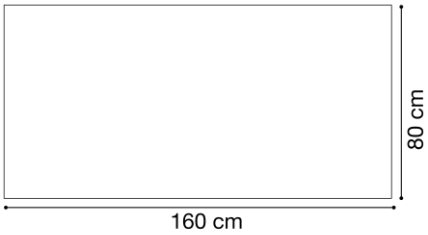

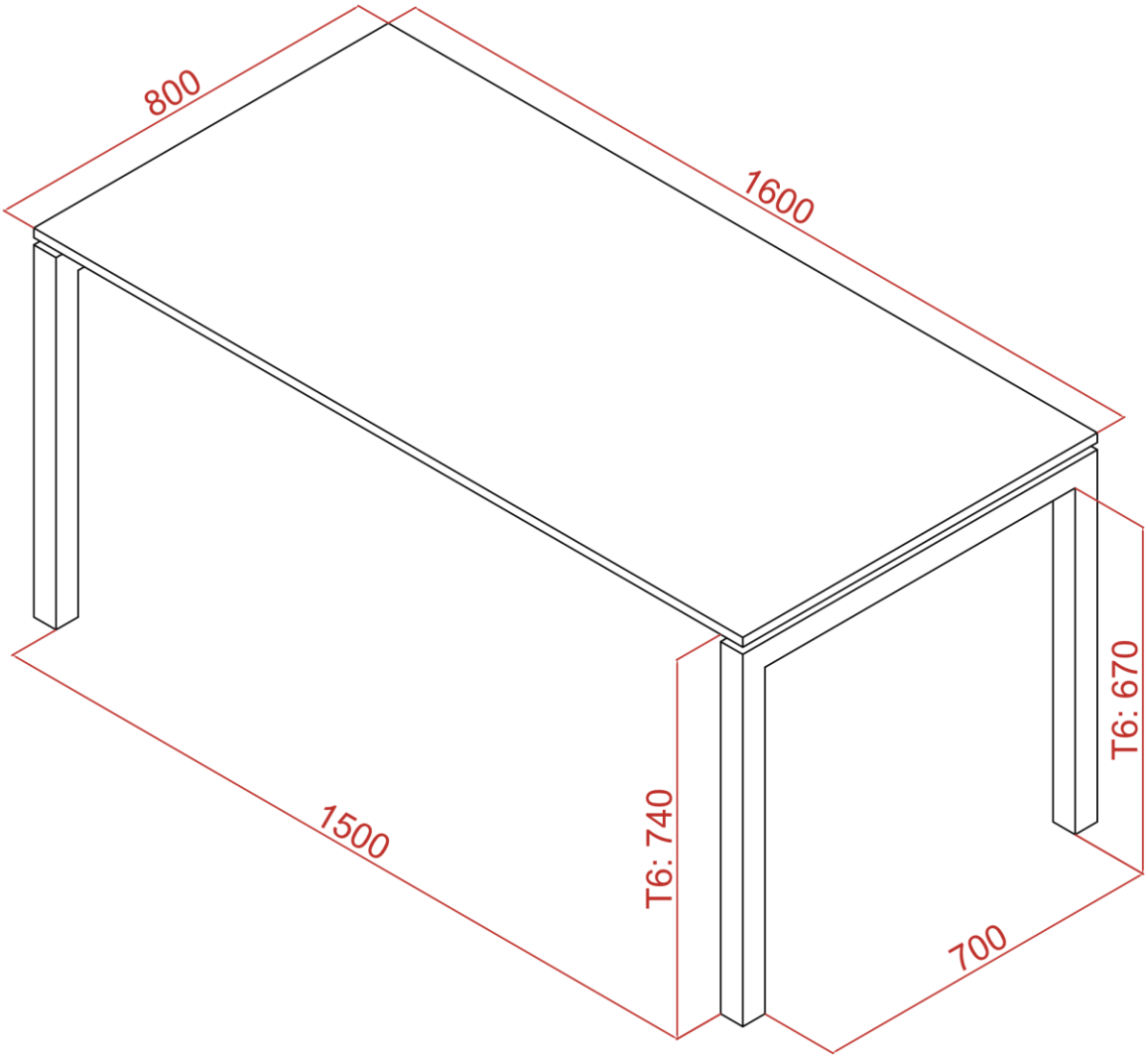

TÜV SAARLAND System Certified ISO 9001:2015 ISO 14001:2015
TÜV SAARLAND System Certified ISO 14006:2020
EMPRESA ASOCIADA AIDIMME INSTITUTO TECNOLÓGICO

Hermex
Hermex Ibérica, S.L. | c/ Brutau, 96, 08203 Sabadell (Barcelona) | Tel. 93 712 22 27 | presupuestos@hermex.es