Memoria técnica
Serie ACADEMY

La serie Academy es ideal para escuelas e institutos. Gracias a su tamaño, cuenta con 2 plazas para que los alumnos puedan trabajar en parejas y facilitar el pensamiento colectivo. Este pupitre es abatible, por lo que una vez finalizada la clase se puede doblar y guardar fácilmente ocupando el mínimo espacio.

Especificaciones

Tablero: Tablero de 19 mm de grosor de melamina blanca con cantos de PVC de 2 mm de grosor.

Patas: Patas metálicas elípticas de 50 mm de diámetro con tapones de protección y con acabado pintura epoxi.

Ruedas: 4 ruedas con freno.

Tallas disponibles

Altura 73 cm.

Colores

Tablero
- Gris claro

Patas
- Negro
- Metalizado

Modelos

Abatible

Suministro

Desmontado

Capacidad

2

Memoria técnica
Serie ACADEMY

Hermex

Certificados

EN 1729-01: Dimensiones funcionales de mesas y sillas. Determina la talla apropiada para cada tamaño de niño.

EN 1729-02: Requisitos de seguridad de mesas y sillas. Examina la resistencia de mesas y sillas, así como los puntos de caída de las sillas con un peso determinado.

EN 438-2: Tableros de mesa. Análisis de la resistencia al impacto, manchado, abrasión calor y solidez de la luz.

EN 11019-6: Comprueba la resistencia superficial ante grasas y aceites, así como a raspaduras del laminado e impactos.

EN 71-3: Migración de elementos. Análisis de la toxicidad de los elementos barnizados y/o pintados.

EN 717-1: Tableros derivados de la madera. Determinación de la emisión de formaldehído.

EN 14322: Tableros derivados de la madera. Tableros revestidos con melamina para utilización interior.

TABLA DE TALLAS *

		ESTATURA (CM.)	EDAD	ALTURA MESA
EDUCACIÓN INFANTIL	T00	80	1 año	36 cm
	T0	80-95	2-3 años	40 cm
	T1	93-116	3-4 años	46 cm
	T2	108-121	4-6 años	53 cm
E. PRIMARIA	T3	119-142	6-8 años	59 cm
	T4	133-159	8-13 años	64 cm
E. SECUNDARIA	T5	146-176	13-14 años	71 cm
	T6	159-188	+14 años	76 cm

* Conforme Norma europea UNE EN 1729:2006
Edades orientativas

Medidas

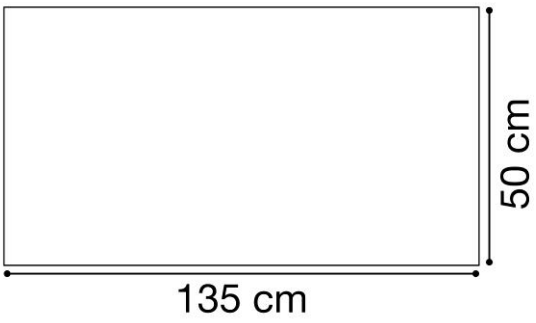

TÜV SAARLAND System Certified ISO 9001:2015 ISO 14001:2015

EMPRESA ASOCIADA
AIDIMME INSTITUTO TECNOLÓGICO
METALMECÁNICO, MUEBLE, MADERA, EMBALAJE Y AFINES

Memoria técnica
Serie ACADEMY

ESPACIO DE LUZ

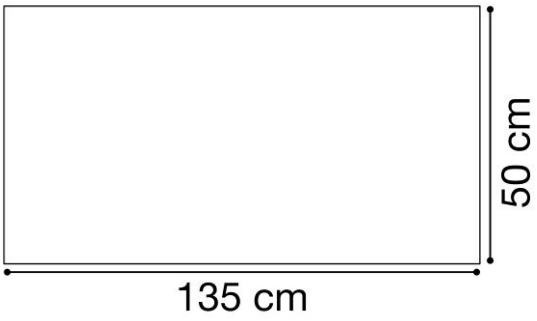

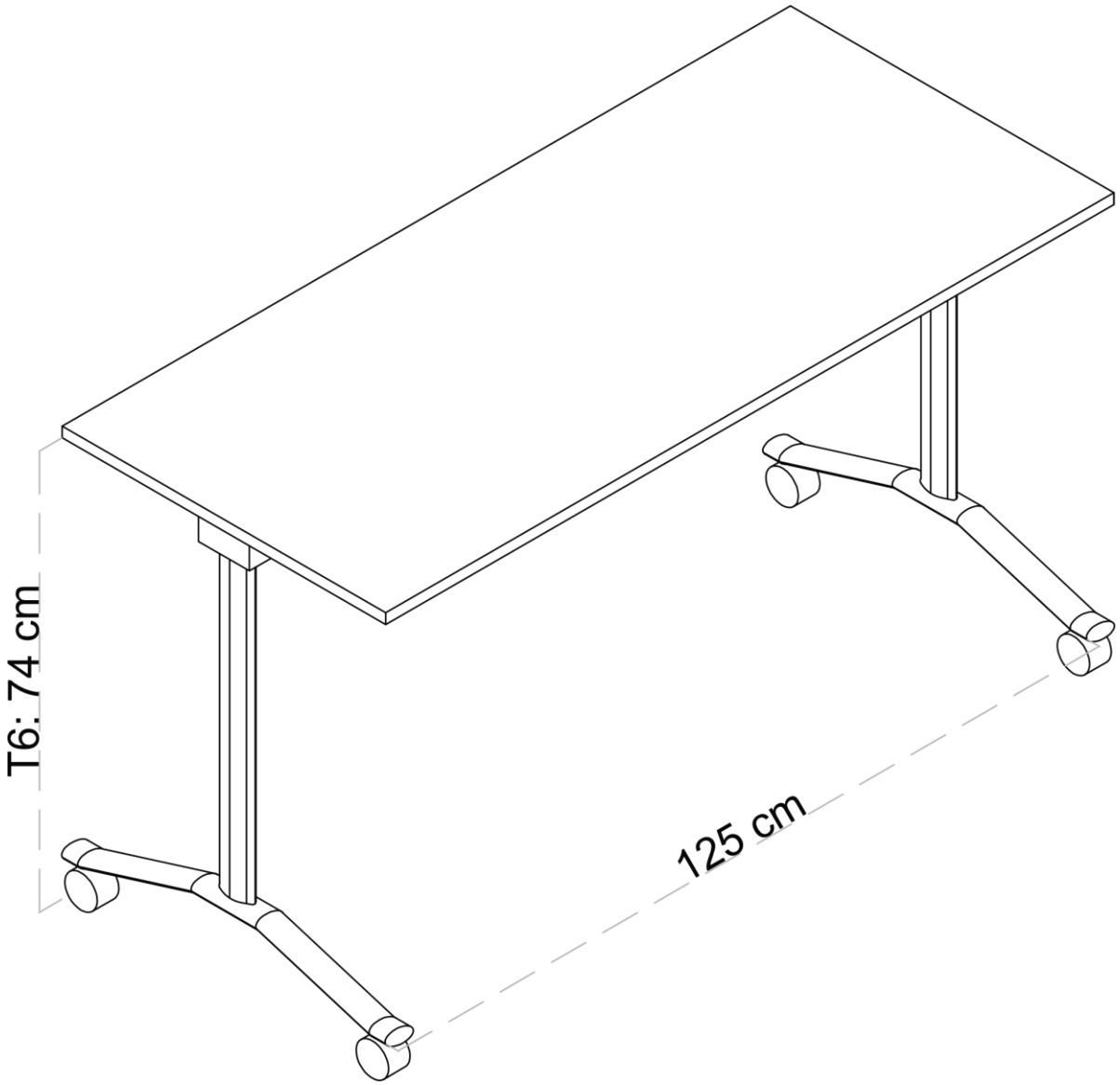

System Certified
ISO 9001:2015
ISO 14001:2015

EMPRESA ASOCIADA
AIDIMME
INSTITUTO TECNOLÓGICO
METALMECÁNICO, MUEBLE, MADERA, EMBALAJE Y AFINES