Mesa Easy profesor 120 cm x 60 cm con cajón

Memoria técnica

Hermex
Mobiliario, equipamiento y material Escolar
INFANTIL · PRIMARIA · SECUNDARIA

¡Un mundo de soluciones! Las mesas Profesor ofrecen diversas opciones además de una gran calidad, y resistencia. Descubre cuál funciona mejor con la distribución del aula y da una clase de manera más cómoda y eficiente.

ESPECIFICACIONES

- **Tablero:** Tablero de melamina de 19 mm con cantos PVC de 2 mm.
- **Estructura:** Estructura metálica de tubo ovalado de 40 mm x 20 mm, provista de frontal de chapa microperforada, todo pintado en color gris plateado. Modelo con cajón y cerradura.

REFERENCIA ARTÍCULO

3.1648

COLORES DISPONIBLES

Tablero

○ Blanco

Patas

● Metálicas

TALLAS DISPONIBLES

Altura 76 cm.

FORMA

Rectangular

SUMINISTRO

Premontado

CAPACIDAD

1

Mesa Easy profesor 120 cm x 60 cm con cajón

Tallas y dimensiones

Memoria técnica

Hermex
Mobiliario, equipamiento y material Escolar
INFANTIL · PRIMARIA · SECUNDARIA

FABRICADO SEGÚN LA NORMA:

EN 1729-01: Dimensiones funcionales de mesas y sillas. Determina la talla apropiada para cada tamaño de niño.

EN 1729-02: Requisitos de seguridad de mesas y sillas. Examina la resistencia de mesas y sillas, así como los puntos de caída de las sillas con un peso determinado.

TABLA DE TALLAS *

		ESTATURA (CM.)	EDAD	ALTURA MESA
INFANTIL	T00	80	1 año	36 cm
INFANTIL	T0	80-95	1-2 años	40 cm
INFANTIL	T1	93-116	2-3 años	46 cm
INFANTIL	T2	108-121	3-4 años	53 cm
INFANTIL	T3	119-142	4-6 años	59 cm
PRIMARIA	T4	133-159	6-8 años	64 cm
PRIMARIA	T5	146-176	8-11 años	71 cm
SECUNDARIA	T6	159-188	+12 años	76 cm

* Conforme Norma europea UNE EN 1729:2016
Edad orientativa

Medidas

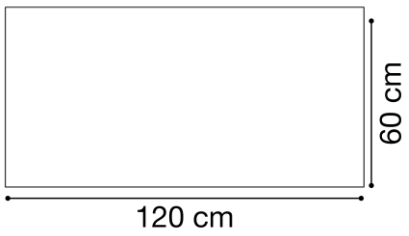

TÜV SAARLAND System Certified ISO 9001:2015 ISO 14001:2015

TÜV SAARLAND System Certified ISO 14006:2020

EMPRESA ASOCIADA AIDIMME INSTITUTO TECNOLÓGICO

Mesa Easy profesor 120 cm x 60 cm con cajón

Espacio de luz en milímetros

Memoria técnica

Hermex
Mobiliario, equipamiento y material Escolar
INFANTIL · PRIMARIA · SECUNDARIA

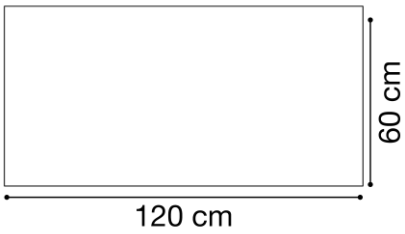

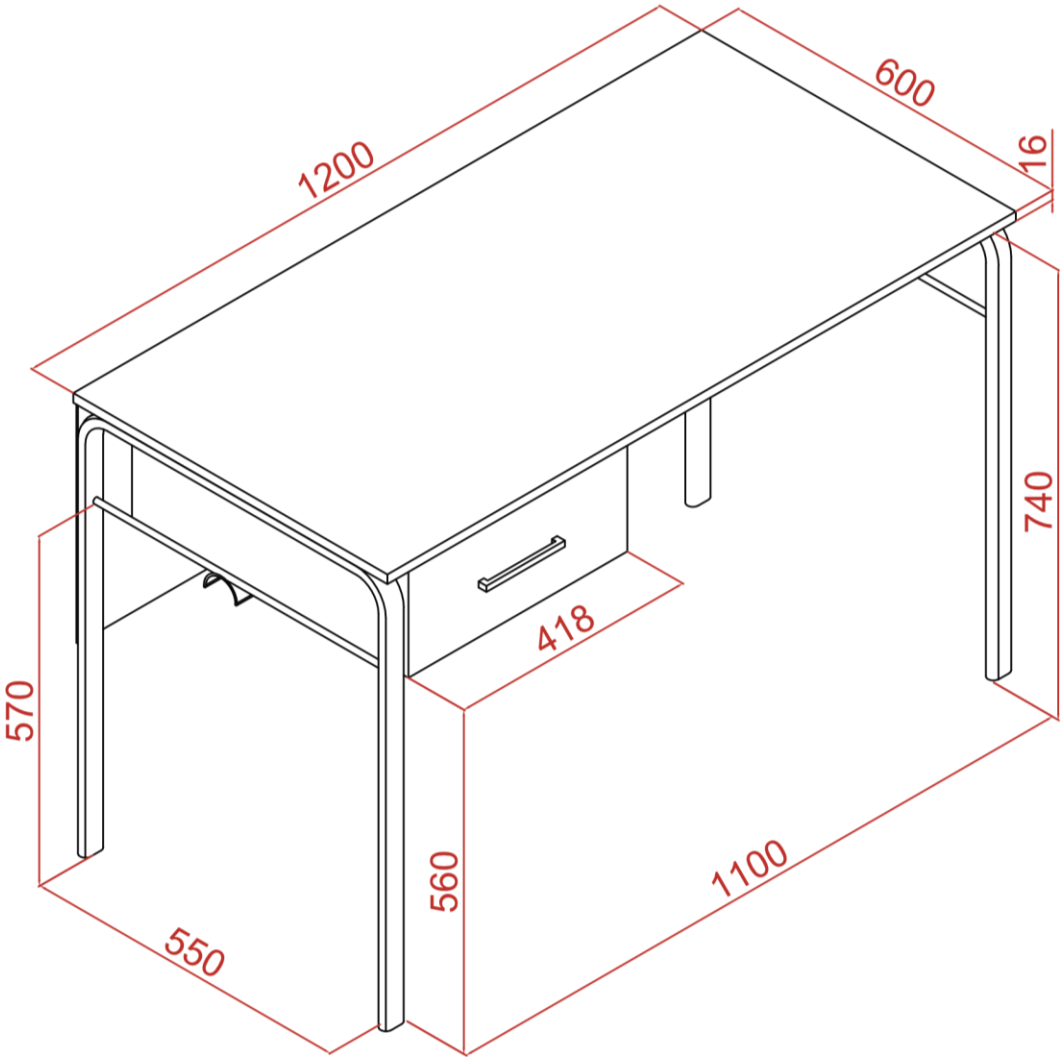

TÜV SAARLAND System Certified ISO 9001:2015 ISO 14001:2015
TÜV SAARLAND System Certified ISO 14006:2020
EMPRESA ASOCIADA AIDIMME INSTITUTO TECNOLÓGICO

Hermex
Hermex Ibérica, S.L. | c/ Brutau, 96, 08203 Sabadell (Barcelona) | Tel. 93 712 22 27 | presupuestos@hermex.es